Excellence Industries

Profit from the Power of Partnership.

DIRECTIONS

INSTRUCTIONS

General Instructions

Carefully examine the cabinet for shipping damage before discarding the packing material. If any damage is found, contact the delivery carrier immediately and have his agent prepare an inspection report for the purpose of registering a claim.
THIS IS YOUR RESPONSIBILITY.

Positioning

The cabinet should be positioned on a flat surface. The cabinet must not be exposed to direct heat from radiators, sunlight or other sources of heat. The cabinet emits heat while it is running, and this heat is expelled through the body and the grating at the back or side of the cabinet. Consequently, there must be a gap of at least 100 mm (4") on the sides and back of the cabinet. If the cabinet is placed in a recess or placed beneath a working surface, etc., there must be a gap of at least 100 mm around and above the cabinet.

Use

Before using the appliance, it should be cleaned. A weak solution of soapy water is recommended. Scouring powder must not be used.

Temperature setting is the only operation needed. The temperature can be adjusted by using the thermostat button at the back or side of the cabinet. Turn the thermostat button clockwise if the temperature is too high or counter-clockwise if the temperature is too low.
This equipment is intended for the storage and display of packaged ice cream and packaged frozen food.

Electrical requirements

The power supply to the cabinet must conform to all national and local electrical codes. A separate circuit is recommended for each cabinet to prevent loss of product if another appliance on the same circuit causes supply failure.
Note: The supply voltage must not vary more than ten percent from that shown on the data plate located on the rear side of the cabinet. If any doubt – contact an authorized electrician.

Warning

Before removing the plate to the compressor compartment, switch off the appliance and remove the plug from the socket. In the interest of safety, the appliance should only be serviced by authorized persons. The manufacturer refuses to accept responsibility for any injuries or damage sustained due to unauthorized service or alterations to the appliance.

WARNING

Closed containers with fluids containing carbon dioxide must not be put in the freezer, as they may explode.

Operation
Temperature setting is the only operation needed. This temperature can be adjusted by using the thermostat button at the back or side of the cabinet. Start by positioning to figure 5 on the thermostat button opposite the hole in the plate. Place a thermometer approx. 100mm (4") inside the cabinet and check the temperature once it has achieved steady conditions. Turn the thermostat button clockwise if the temperature is too warm or counter-clockwise of the temperature is too cold.

Switching on
Before switching on, the cabinet should be cleaned. Use normal, water-soluble agents suitable for internal cleaning purposes. Once the cabinet has reached the required temperature, it is ready for use.

Maintenance
A layer of frost gradually forms inside the cabinet. When the layer is 3 mm (1/8") thick it should be scraped off using a plastic scraping implement, and removed from the cabinet without switching off. The cabinet is then ready for use again. If the cabinet is dirty inside, it should be switched off at the mains so the layer of frost can melt before cleaning commences.

Breakdown
If the current supply to the cabinet has been disconnected, it should not be reconnected until 6 minutes have elapsed. Unless the delay is observed, the compressor will not be able to start.
The cabinet has been thoroughly tested prior to dispatch; however, if breakdowns occur, please check the following points first:

1. Is the mains current disconnected?
2. Has the fuse blown?
3. Has the mains switch been switched on?
4. Is the plug connected correctly?
5. Is the thermostat button set correctly?

Other defects	**Check the following**
Compressor not running	Has it been switched off at the mains? Has the fuse blown? Is the socket switched on? Is the plug properly in place?
The temperature is too high	Is the thermostat correctly adjusted? Thermostat can be adjusted to a lower temperature using procedure previously described Is the frost layer too thick?

The compressor runs Continuously	Is the thermostat correctly adjusted? Check and adjust as previously described. Is the ambient temperature too high? (Ensure ample air circulation around the appliance.)

If you have checked the above points and the appliance is still not working satisfactorily, please contact your authorized service agent.

Destruction

It is the responsibility of the owner of the appliance to ensure that the destruction of the appliance is carried out in accordance with safety and environmental requirements. VIZ: Doors shall be removed, and together with any locking device, be destroyed separately from the appliance. The refrigeration system shall be removed by an authorized refrigeration engineer and components, including refrigerant and compressor oil, delivered to a recycling center.

The equipment is intended for use in an area where the environmental conditions are controlled and maintained so that the ambient temperature typically does not exceed 80°F (27°C).

Instructions générales
Examinez soigneusement l'armoire afin de déceler d'éventuels dommages dûs au transport avant de vous débarasser de l'emballage. En case de dommages, contactez immédiatement le transporteur et faites établir par l'un de ses agent un rapport d'inspection en vue de l'enregistrement d'une plainte.
CECI RELÈVE DE VOTRE RESPONSABILITÉ.

Installation
Placez l'armoire sur une surface plane et stable. Ne l'exposez pas à la chaleur directe des radiateurs ni à la lumière du soleil ou toute autre source de chaleur directe.
L'armoire émet de la chaleur en cours de fonctionnement, chaleur qui est expulsée par la grille noire placée à l'arrière du coffre. Il est par conséquent nécessaire de laisser un intervalle d'au moins 100 mm entre la mur et l'armoire. Il doit en être de même si l'armoire est placé dans une niche ou placée sous une surface de travail. Elle ne doit pas être posée directement sur le sol.

Utilisation
Nettoyeś l'appareil avant de le mettre en service. Nous vous recommandon d'utilliser une eau lègérement savonneusse. L'utilisation de poudre à récurer est à proscrire.
Le réglage de la température est la seule opération à effectuer. Pour ce faire utilisez le bouton de thermostat placé à l'arrière de l'armoire. Posez un thermometer d'environ 10 cm à l'intériur sur l'étagère supérieure et contrôlez la température lorsqu'elle a atteint un niveau stable. Tournez le bouton de thermostat dans le sens des aiguilles d'une montre si la température est trop élevée ou dans le sens inverse des aiguilles d'une montre si elle est trop basse.
Cet équipement est destiné au storage et à l'étalage de crême glacée emballée potentiellement non-dangereuse et de nourriture surgelée emballée.

Installations électriques
La puissance utilisée doit être conforme aux normes régionales ou nationales relatives aux installations électriques. L'utillisation de circuits séparés pour chaque armoire est à recommender afin d'éviter toute perte de produit en cas de panne d'alimentation de courant.
Notez que la tension ne doit pas varier de plus de 10% de celle indiquée sur la plaque de signalisation placée à l'arrière de l'armoire.
En cas de doute contectez un électrician agréé.

Advertissement
Avant de retirer la plaque du compartiment du compresseur, éteignez l'appare et débranchez la prise.
Pour des raisons de sécurité l'appareil ne devra être réparé que par des professionels.
Le fabricant décline toute responsabilité quant aux dommages aux personnes ou aux biens occasionnés par des personnes non habilitées ou dûs à la manipulation incorrecte de l'appareil.
Cet appareil ne doit être utilisé que pour le stockage et la présentation pour la mise en vente de produits non dangereux.

ADVERTISSEMENT
N'entreposez pas de récipients clos contenant des fluids à l'oxyde de carbone dans le congélateur; ils pourraient exploser. Les glaces en bâtonnets ne doivent pas être consommés immédiatement à leur sortie du congélature; ells peuvent en effet blesser les lèvres.

Mise en marche
Le réglage de la température est la seule opération à effectuer. Pour ce faire, utilisez le bouton de thermostat placé à l'arriére de l'appareil.
Réglez le bouton du thermostat en le positoinnant sur le chiffre 5 à l'opposé de l'orifice de la plaque. Placez un thermométre d'environ 10 cm dans l'armoire sur l'étagère supérieure et contrôlez la temperature jusqu'à ce qu'elle se soit stabilisée. Tournez le bouton de thermostat dans le sens des aguilles d'une montre si la température est trop élevée ou dans le sens inverse des aguilles d'une montre si elle est trop basse.

Mise en route
Nettoyez l'armoire avant la mise en service. Utilisez dans ce but des produits, nettoyants ordinaires solubles dans l'eau. Lorsque la température a atteint le niveau souhaite, l'armoire est prête à l'emploi.
Ne placez pas d'aliments ou autres au delà du rebord avant des étagères.
Si vous voulez garder la lumière sur, s'il vous plaît allumer le commutateur léger.

Entretien
Une couche de givre se formera peu à peu sur les parois de l'armoire. Lorsqu'elle atteind environ 3 cm d'épaisseur, retirez-la à l'aide d'un grattoir en plastique sans débrancher l'appareil. Celui-ci est de nouveau prêt à l'emploi. Si l'armoire est sale, debranchez-la afin de fair fondre la couche de givre et procédez ensuite au nettoyage.

Pannes
N.B. Si l'alimentation électrique a été coupée, rebranchez l'appareil après un laps de temps de 6 minutes. Dans le cas contraire, le compresseur ne pourrait pas redémarrer.
L'armoire a été testée avant l'expédition. Toutefois, en cas de mauvais fonctionnement, nous vous prions de bien vouloir contrôler les points suivants:

1. L'alimentation électrique est-elle coupée?
2. Le fusible a-t-il sauté?
3. L'interrupteur est-il enclenché?
4. La fiche est-elle bien branchée?
5. La bouton du thermostat est-il réglé correctement?

Autre panes	**Contrôlez ce qui suit**
Le compresseur ne tourne pas	L'alimentation principale est-elle coupée? Le fusible a-t-il sauté? La prise est-elle connectee? La fiche est-elle bien en place?

La temperature est trop élevée	Le thermostat est-il correctement réglé? Le thermostat peut être reglé à une température plus basse en procédant comme décrit ci-dessus. La couche de givre est-elle trop épaisse?
Le compresseur tourne sans Interruption	Le thermostat est-il correctement réglé? Le régler comme indique précedemment. La température ambiante est-elle trop élevée? (Assurez une bonne circulation d'air autour de l'appareil).

Si après contrôl de tous les points ci-dessus l'appareil ne fonctionne toujours pas de manière satisfaisante, contactez un agent d'entretien agréé.

Remplacement de l'ampoule
ADVERTISSEMENT: Avant de remplacer l'amoule, débranchez l'alimentation électrique.

Destruction
Le propriétaire de l'appareil doit s'assurer que la destruction de celui-ci es effectuée en accord avec les exigences de sécurité et les normes relatives a la protection de l'environnement, à savoir: assurez-vous que les portes et les systèmes de verrouillages seront détruits indépendemment de l'appareil. Le système de refroidissement devra être démonté par un ingénieur frigoriste agréé. Les composants, produit réfrigérant et huile de compresseur inclus, seront déposés dans un centre de recyclage.

L'equipement est destiné à une utilization dans un environnement contrôlé et maintenu afin que la température ambiente n'excède typiquement pas 80°F (27°C).

Excellence Commercial Products

Division of Stajac Industries

500 South Falkenburg Road

Tampa, FL 33619,U.S.A

Tel:813-870-0340

Standard Warranty
Applies Only Within the Continental United States

Stajac Industries Warrants to the User

FIRST YEAR – The cabinet and all of its parts shall be free of defects in the material and workmanship under normal use and service for a period of one year from the date of installation. Stajac Industries' sole obligation under this warranty shall be limited, at its option, to either repairing or replacing any part of the cabinet determined by Stajac to be defective.

ADDITIONAL FOUR YEARS – The cabinet shall be free of insulation failures and refrigerant leaks within the insulated area of the cabinet for a period of five years from the date of installation or six years from the date of manufacture, whichever occurs first. Stajac's sole obligation under this warranty shall be limited, at its option, to either repairing or replacing any part of the cabinet determined by Stajac not to be as warranted.

The Stajac Standard Warranty and Compressor Warranty do not Cover

LABOR COSTS – Stajac shall not be responsible for any labor costs including but not limited to labor costs required to analyze the condition of the cabinet or its parts or labor costs incurred in the repair or replacement of any portion of the cabinet or its parts.

TRANSPORTATION COSTS – Stajac shall not be responsible for parts or assemblies which, upon inspection, are determined by Stajac to have been subjected to misuse, neglect, alteration, accident, abuse, damage during transit or delivery, or by fire or flood.

CONSEQUENTIAL DAMAGES – IN NO EVENT SHALL STAJAC BE LIABLE FOR SPECIAL, INDIRECT OR CONSEQUENTIAL DAMAGES, INCLUDING WITHOUT LIMITATION, FOOD SPOILAGE OR PRODUCT SPOILAGE CLAIMS, NOR FOR ANY DELAY IN THE PERFORMANCE OF THIS WARRANTY DUE TO CAUSES BEYOND ITS CONTROL.

General

The standard warranty and any service contract related to the STANDARD WARRANTY shall apply only to the products sold and used within the boundaries of the Continental United States.

Users may file warranty claims either directly with Stajac or with immediate seller from whom the cabinet was purchased. All claims must be supported by information concerning the alleged defect and specifically identified by the Serial Number of the cabinet.

THERE ARE NO OTHER WARRANTIES, EXPRESS, IMPLIED, OR STATUTORY, EXCEPT THIS WARRANTY, WHICH IS IN LIEU OF ALL OTHER WARRANTIES INCLUDING, TO THE EXTENT PERMITTED BY LAW, ANY IMPLIED WARRANTY OF MERCHANTABILITY OR FITNESS FOR A PARTICULAR PURPOSE.

FOUR-YEAR WARRANTY CONTRACT (OPTIONAL AT ADDITIONAL COSTS)

In addition to the Stajac Standard Warranty and in accord with the purchase of the optional Four-Year Compressor Contract, Stajac agrees to replace the compressor with a compressor of like or similar design and capacity if it is determined by Stajac that the compressor is inoperative due to defects in factory workmanship or material under normal use and service.

Stajac's obligation under the Four-Year Compressor Warranty Contract shall be limited to a period not to exceed five years from the date of installation. The Four-Year Compressor Warranty does not apply to any part of the cabinet or its finish, nor does it apply to the control relay fan or any electrical component.

Further terms of the contract cannot be considered valid if the compressor has been subjected to an accident, alteration, abuse, misuse, or damaged by flood, fire, or acts of God. The Standard Warranty and the Four-Year Compressor Warranty Contract shall place no liability on Stajac for any labor or labor costs in replacing the compressor, heat exchanger, drier, or replaceable parts of the cabinet. Stajac shall only be obligated to furnish the replacement compressor.

Do Not Drill Holes in Cabinet

Refrigeration tubing and wiring is routed through the cabinet walls. Leaks, wet insulation, or electrical problems caused by drilled holes are not covered by warranty.

Installation Instructions of Platform

1. Parts List

1）Left cover 1 piece;

2）The support of Platform 1 piece;

3）Price tag 1 piece;

4）Platform 1 piece;

5）Right cover 1 piece;

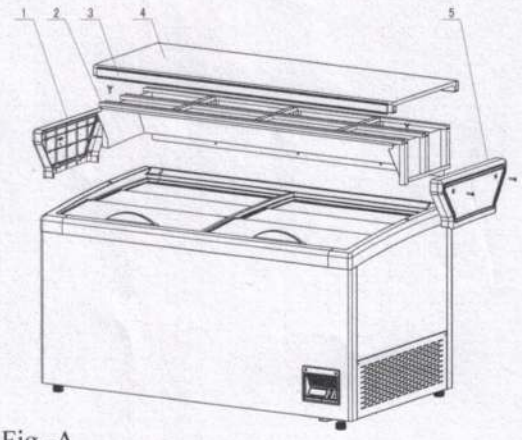

Fig -A

2. The installation

1) Take out of M6*30 & M6*20 bolt from the file bag before using it.

2) According to figure B & C ,put the bracket onto the freezer frame ,install M6*30 & M6*20 bolt.

3) Put the platform onto the bracket ,and put price tag onto the front of platform ,according to figure D.

4) Take down the M5*16 bolt from the right & left side of platform ,put right & left cover onto the platform ,and install M5*16 bolt into the right & left cover ,according to figure E & F.

5) The drawing after installation as Shown in figure G.

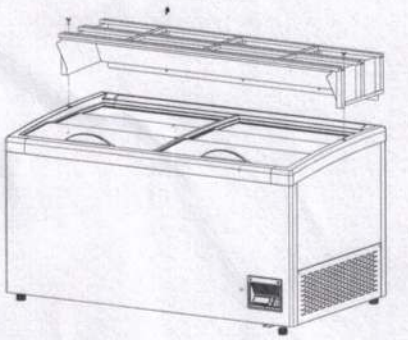

Fig -B

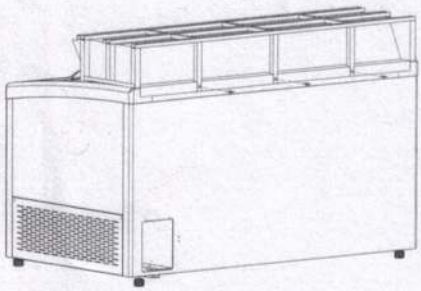

Fig -C

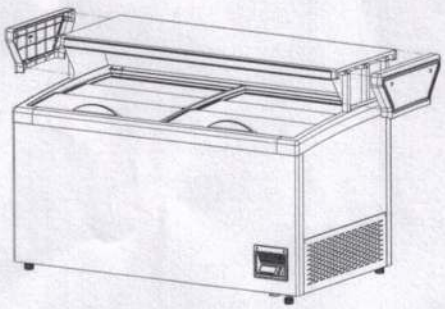

Fig -E

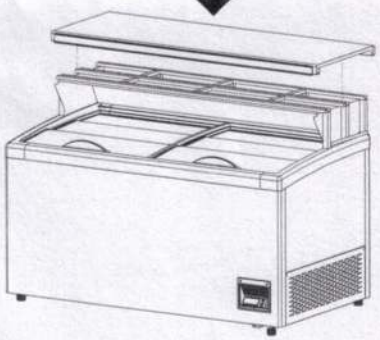

Fig -D

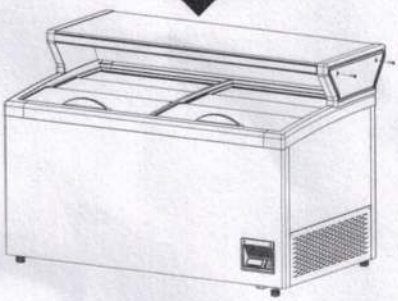

Fig -F

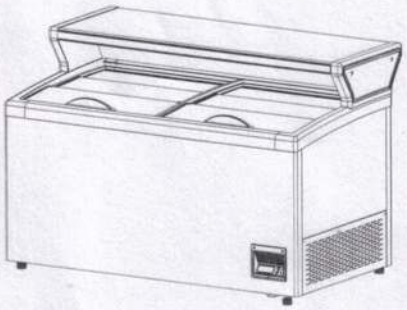

Fig -G